CHIARAVALLI GROUP SpA

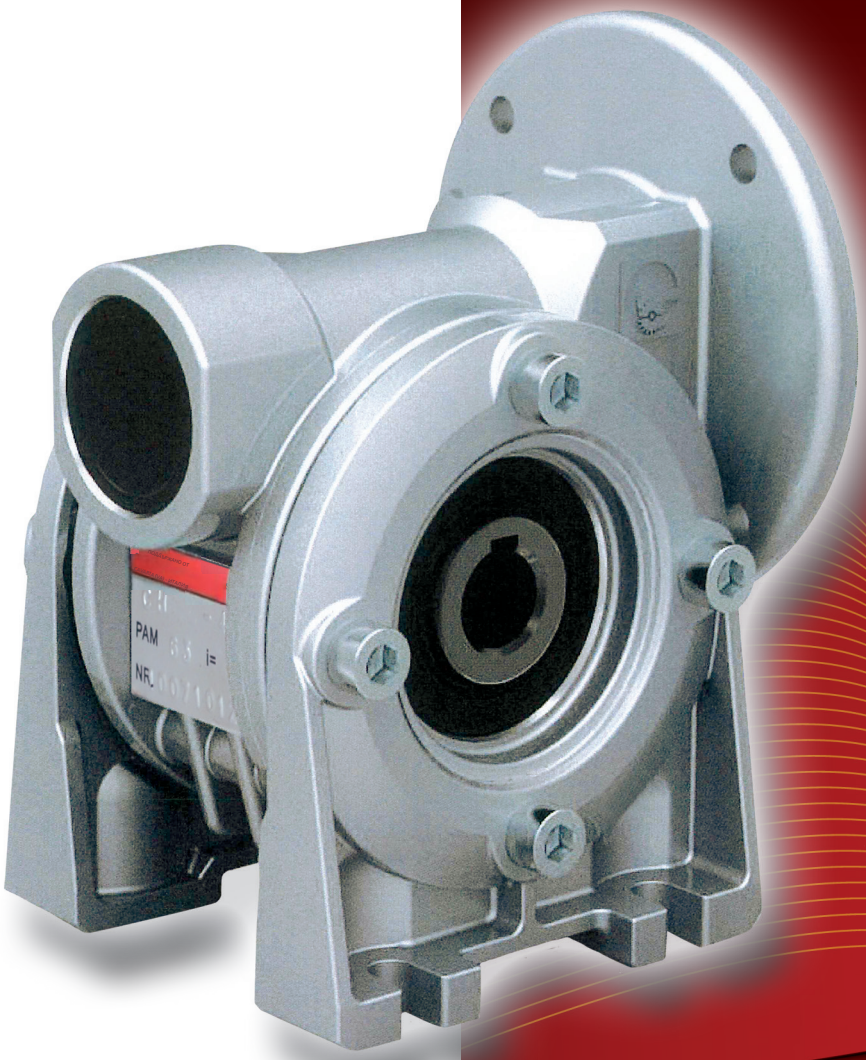

CH ЧЕРВЯЧНИ МОТОР-РЕДУКТОРИ И ЧЕРВЯЧНИ РЕДУКТОРИ

ВЪВЕДЕНИЕ

Новите червячни редуктори от серия CH на Chiaravalli Group S.p.A. са произведени, за да удовлетворят изискванията на пазара за продукт с размери и конструкция, които не изискват изменения по съществуващите чертежи, и да гарантират непрекъсната доставка на резервни части.
Chiaravalli Group S.p.A. проектира този нов продукт, като внедри подобрени технически решения за по-лесно приложение на агрегатите в различни монтажни конфигурации, предоставяйки по-добро обслужване чрез гъвкавост и кратки срокове за доставка.
Изхождайки от тези съображения, разполагаме с редуктор с моторен монтажен фланец, който е отделяем от корпуса и в който е интегриран маслен уплътнител; По този начин се избягва всякакъв риск от повреда на масления семеринг при подмяна на входния фланец, като О-пръстенът може да бъде елиминиран.
Всички странични капаци, въртящи се и с крачета, са с О-пръстени вместо традиционни плоски гарнитури.
Размерите 03-04-05 позволяват завъртане на крачетата без тяхното демонтиране; освен това версиите с въртящи се странични капаци позволяват монтиране на странични фланци от двете страни с обикновени фиксиращи винтове.
Червячният винт е с инволутен профил ZI: с тази червячно-колесна двойка се постига по-висока ефективност и намаляване на температурата.
Редукторите и моторите са боядисани с епоксидна прахова боя в алуминиев цвят по RAL 9022, за да се защитят частите от окисляване и срещу микропори, които могат да се появят при леярското налягане.
Предстепенните зъбни колела CHPC (вече налични в каталога на CHM) могат да се монтират и с тази серия, като се достига предавателно число до 1:300.
За по-големи предавателни съотношения е възможно да се използват две предавки заедно с подходящ комплект.

СМАЗВАНЕ

Всички групи се доставят със синтетичен смазочен материал, не изискват поддръжка и могат да бъдат монтирани във всяка позиция. Видовете смазочни материали са описани в таблицата по-долу.

Смазочен материал	Околна среда	ISO	AGIP	SHELL	IP
°C околна среда	-25°C/+50°C	VG 320	Telium VSF 320	Tivela oil S 320	Telium VSF

2D и 3D чертежи са налични на уебсайта **www.chiaravalli.com**
Количество, наличност и цени чрез Chiaravalli B2B

КОЛИЧЕСТВО МАСЛО В ЛИТРИ

CH	03	04	05	06	07	08
	0.040	0.060	0.10	0.38	0.52	0.73

МОНТАЖНИ ФЛАНЦИ ЗА ДВИГАТЕЛ

Редукторите, доставени с монтажни фланци, трябва да бъдат асемблирани с мотори, чийто вал и фланец са с допустими отклонения според „нормален“ клас на качество, за да се избегнат вибрации и претоварване на входящия лагер. Моторите, доставяни от Chiaravalli Group S.p.A., гарантират изпълнение на това изискване.
За улеснение, съответствието между размерите на моторите B5 и B14 с размерите на вала и монтажния фланец е показано в следната таблица.
Имайте предвид, че тъй като монтажните фланци на двигателя са отделни от корпуса, е възможно да се комбинират вал и фланец, които не съответстват на таблицата, напр. 19/140, като по този начин се предлага адаптация за други неунифицирани модели като безчеткови или предназначени за постояннотокови двигатели.

MMF	056	063	071	080	090	100	112
B5	9/120	11/140	14/160	19/200	24/200	28/250	28/250
B14	9/80	11/90	14/105	19/120	24/140	28/160	28/160

НОВ МОДЕЛ

CH...

CH...P

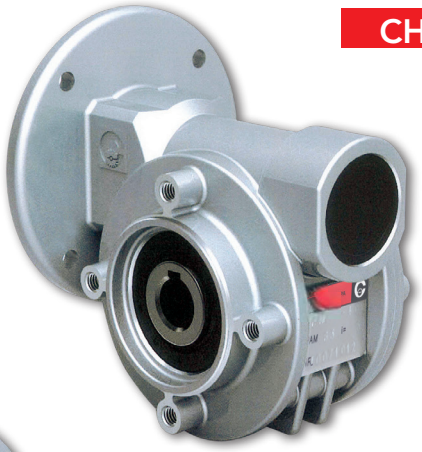

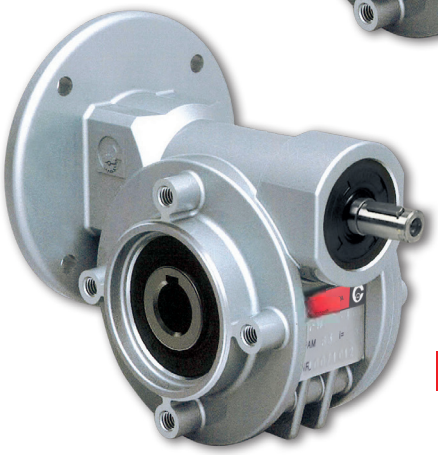

CHE...P

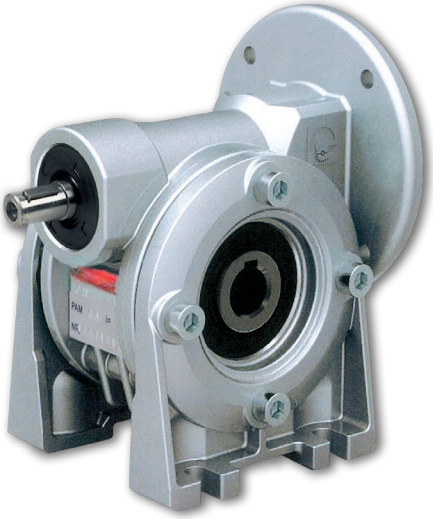

CHE...

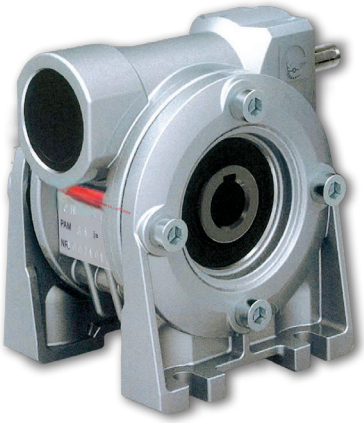

CHR...

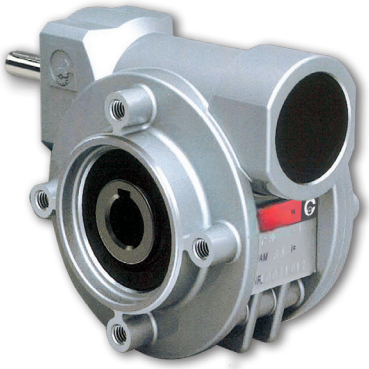

CHR...P

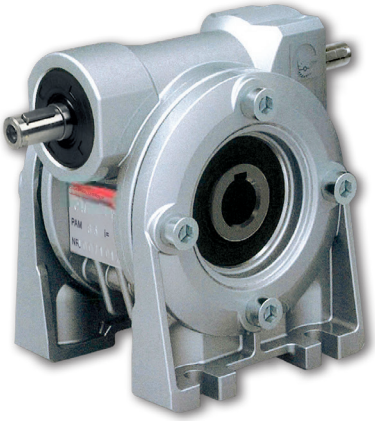

CHRE...

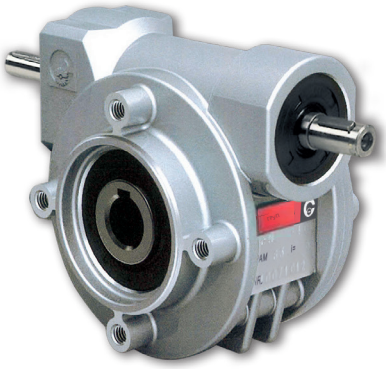

CHRE...P

ОЗНАЧЕНИЕ CH - CH...P 03/04/05

ТИП (1)	РАЗМЕР	ВЕРСИЯ	ПОЗИЦИЯ НА ФЛАНЕЦА (2)	i	М.М.Ф.	ПОЗИЦИЯ НА МОНТАЖ
CH CH..P CHR CHR..P CHE CHE..P CHRE CHRE..P	03	A P PF N V	1 2	ПРЕДАВАТЕЛНО ЧИСЛО ВИЖ СТР. 64	63B5 63B14 56B5 56B14	УНИВЕРСАЛ

ТИП (1)	РАЗМЕР	ВЕРСИЯ	ПОЗИЦИЯ НА ФЛАНЕЦА (2)	i	М.М.Ф.	ПОЗИЦИЯ НА МОНТАЖ
CH CH..P CHR CHR..P CHE CHE..P CHRE CHRE..P	04	A P PF PFA N V	1 2	ПРЕДАВАТЕЛНО ЧИСЛО - ВИЖ СТРАНИЦА 65	71B5 71B14 63B5 63B14	УНИВЕРСАЛ

ТИП (1)	РАЗМЕР	ВЕРСИЯ	ПОЗИЦИЯ НА ФЛАНЕЦА (2)	i	М.М.Ф.	ПОЗИЦИЯ НА МОНТАЖ
CH CH..P CHR CHR..P CHE CHE..P CHRE CHRE..P	05	A P PF PFA N V	1 2	ПРЕДАВАТЕЛНО ЧИСЛО - ВИЖ СТРАНИЦА 66	80B5 80B14 71B5 71B14 63B5 63B14	УНИВЕРСАЛ

ПРИМЕР ЗА ПОРЪЧКА

CH	04P	FA	2	35	63 B14
CH	04			10	71 B5

Ако се изисква и електродвигател, моля, посочете:
Размер напр. 63 C4
Мощност напр. Kw 0,22
Брой полюси напр. 4
Напрежение напр. V230/400
Честота напр. 50 Hz
Фланец напр. B14

Забележка: Редуктор с изходни фланци F или FA трябва да се поръчва във вариант PF или PFA.

1) виж страница 61
2) виж страница 63

B3

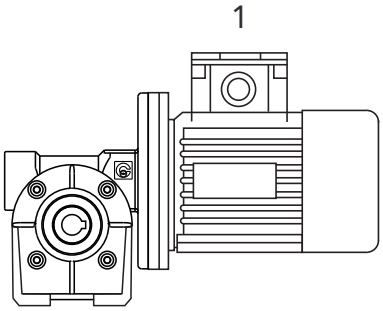

B6

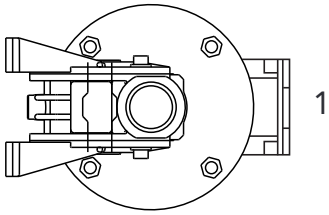

V5

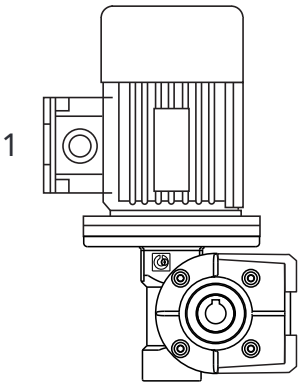

B7

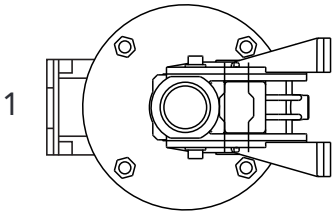

B8

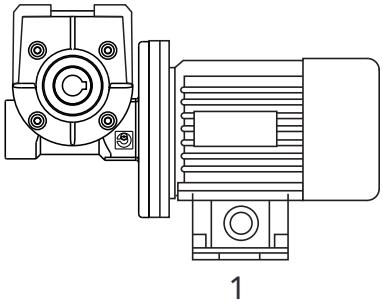

V6

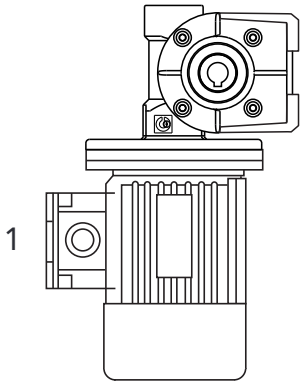

PF1

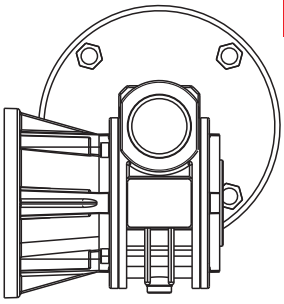

PF2

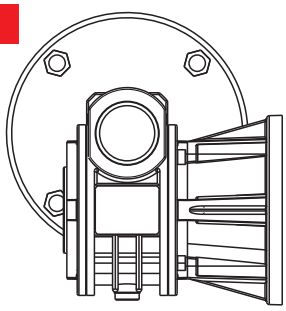

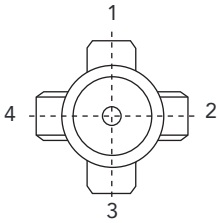

B3

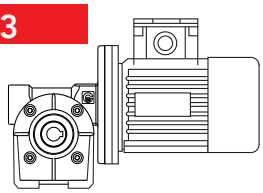

ПОЗИЦИЯ НА КЛЕМНОТО ТАБЛО

Забележка: Позицията на клемното табло винаги се отнася до позиция B3.

CH 03 – ЕКСПЛОАТАЦИОННИ ПОКАЗАТЕЛИ С 4-ПОЛЮСНИ ЕЛЕКТРОДВИГАТЕЛИ 1 400 ОБ./МИН. ВХОД

ТИП	i = предавателно число	n2 об/мин	kW = P1	Nm = T2	Ls.	Възможни типове свързване на електродвигателя	
CH 03	7	200	0.22	8	1.8	63/56	B5/B14
	10	140	0.22	11	1.4	63/56	B5/B14
	15	93	0.22	16	1.0	63/56	B5/B14
	20	70	0.22	20	0.9	63/56	B5/B14
	30	47	0.18	22	0.8	63/56	B5/B14
	40	35	0.12	18	1.0	63/56	B5/B14
	60	23	0.09	18	1.0	63/56	B5/B14
	70	20	0.09	15	0.9	56	B5/B14

тегло кг 1

РАЗМЕРИ

A

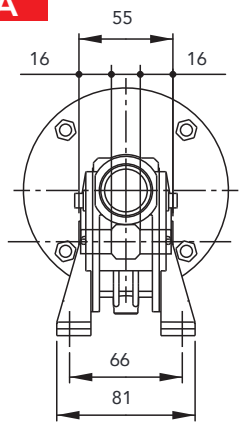

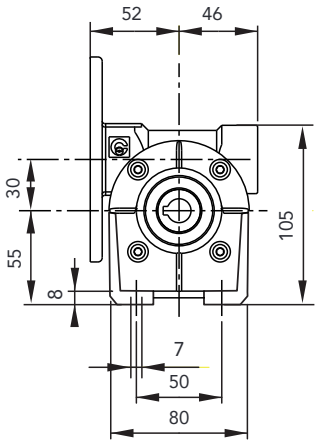

V

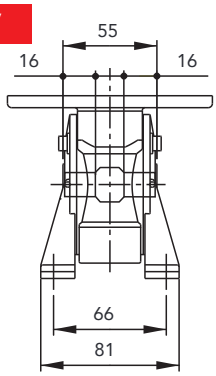

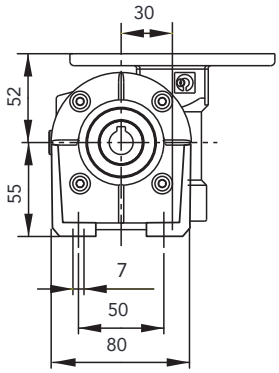

N

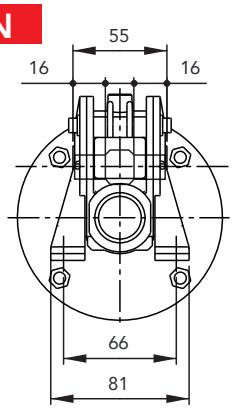

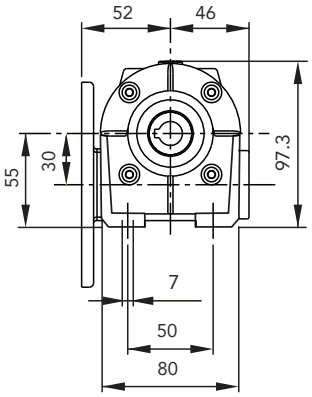

P

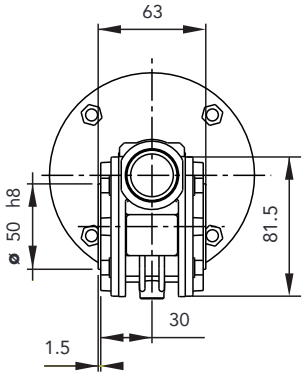

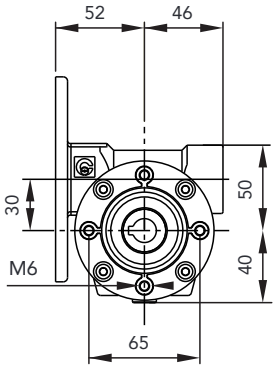

PF1

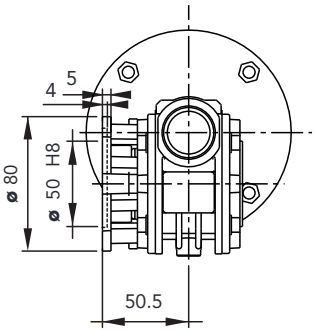

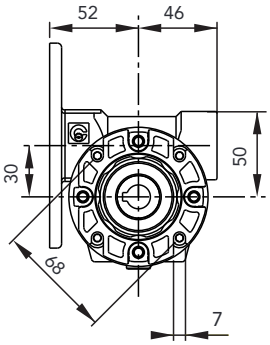

CH 04 - ХАРАКТЕРИСТИКИ С 4-ПОЛЮСНИ ЕЛЕКТРОДВИГАТЕЛИ
1400 об./мин. вход

ТИП	i = предавателно число	n2 об/мин	kW = P1	Nm = T2	f.s.	Възможни типове свързване на електродвигателя	
CH 04	7	200	0.55*	22	1.4	71/63	B5/B14
	10	140	0.55*	30	1.0	71/63	B5/B14
	14	100	0.37	29	1.0	71/63	B5/B14
	20	70	0.37	38	1.0	71/63	B5/B14
	28	50	0.37	40	0.9	71/63	B5/B14
	35	40	0.25	41	0.9	71/63	B5/B14
	46	30	0.18	37	1.0	63	B5/B14
	60	23	0.18	37	0.9	63	B5/B14
	70	20	0.12	33	0.9	63	B5/B14
	100	14	0.12	30	0.9	63	B5/B14

* Електродвигатели 71 гр.

тегло кг 2,1

РАЗМЕРИ

A

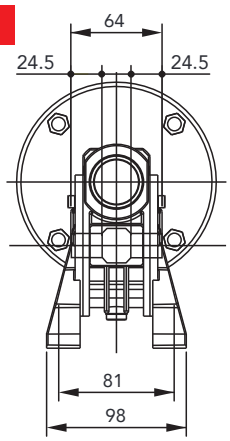

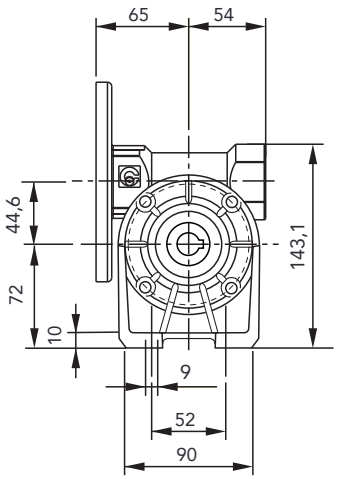

P

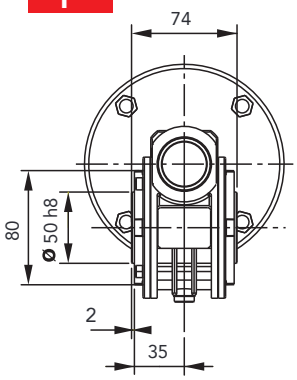

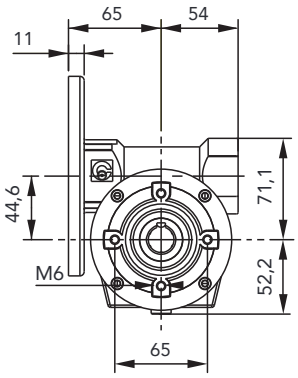

V

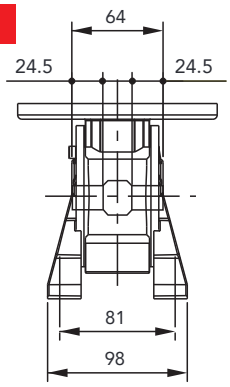

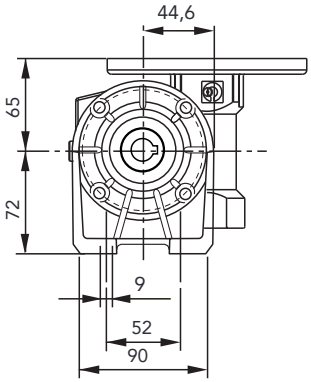

PF1

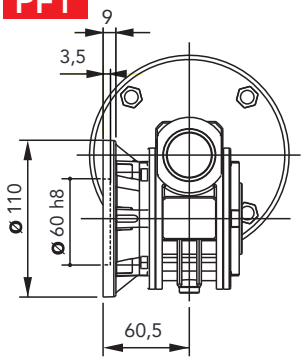

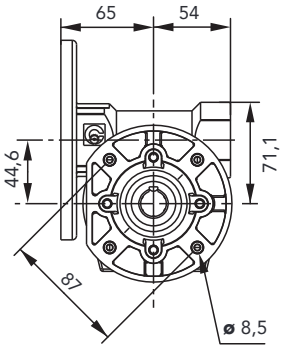

N

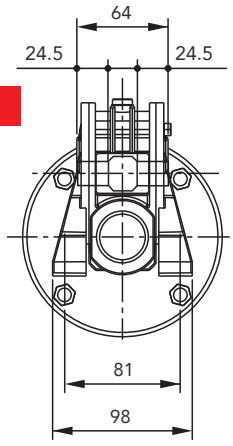

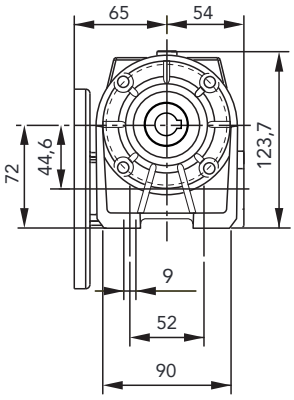

PFA1

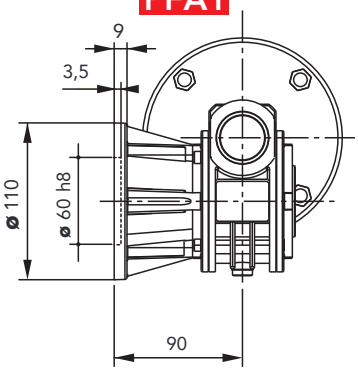

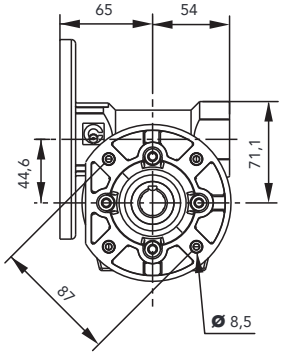

CH 05 - ХАРАКТЕРИСТИКИ С 4-ПОЛЮСНИ ЕЛЕКТРОДВИГАТЕЛИ 1400 об./мин. вход

CH 05

ТИП	i = предавателно число	n2 об/мин	kW = P1	Nm = M2	f.s.	Възможни типове свързване на електродвигателя	
	7	200	1.1*	40	1.4	80/71	B5/B14
	10	140	1.1*	49	1.2	80/71	B5/B14
	14	100	0.75	57	1.1	80/71	B5/B14
	18	78	0.55	52	1.1	80/71	B5/B14
	24	58	0.55	67	0.9	80/71	B5/B14
	28	50	0.55	73	1.0	80/71	B5/B14
	36	39	0.37	61	1.1	71	B5/B14
	45	31	0.37	65	0.9	71/63	B5/B14
	60	23	0.25	60	1.0	71/63	B5/B14
	70	20	0.22	55	0.9	63	B5/B14
	80	17	0.18	54	1.0	63	B5/B14
	100	14	0.18	50	0.9	63	B5/B14

* Двигатели 80 гр.

тегло кг 3

РАЗМЕРИ

A

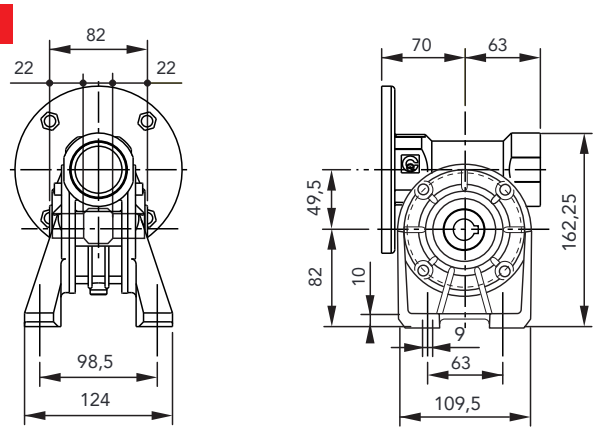

P

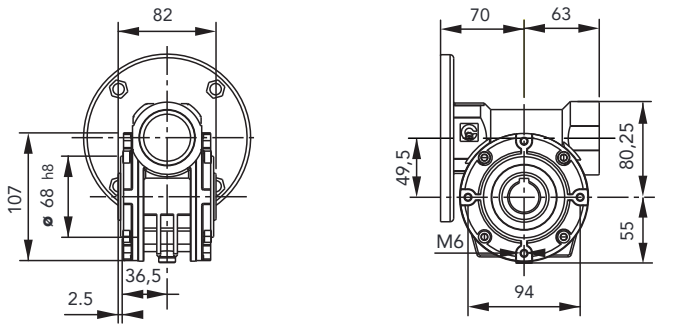

V

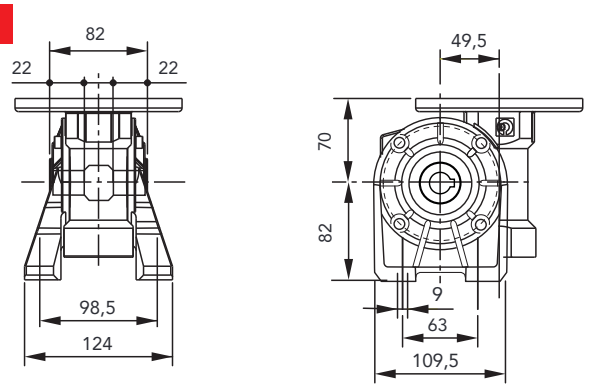

PF1

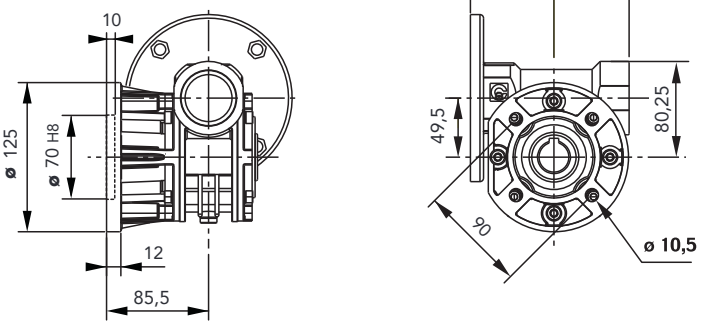

N

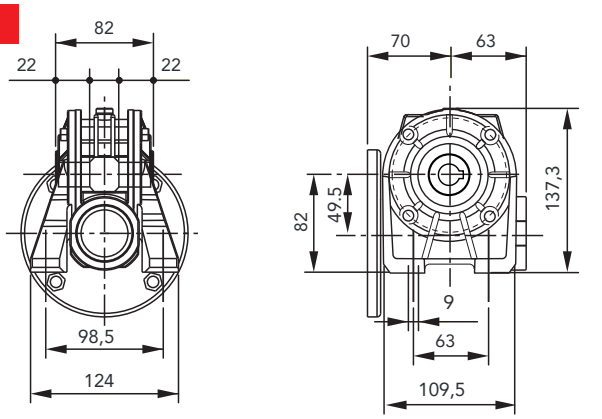

PFA1

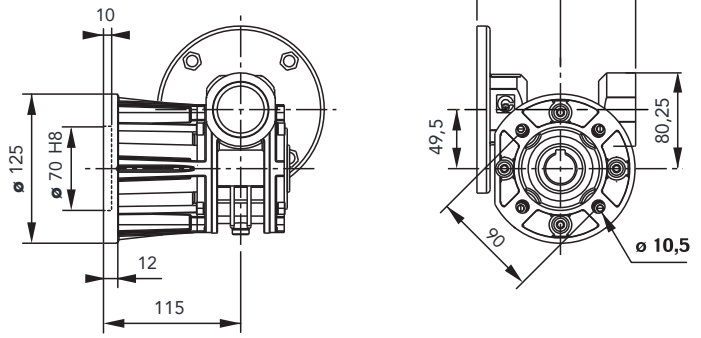

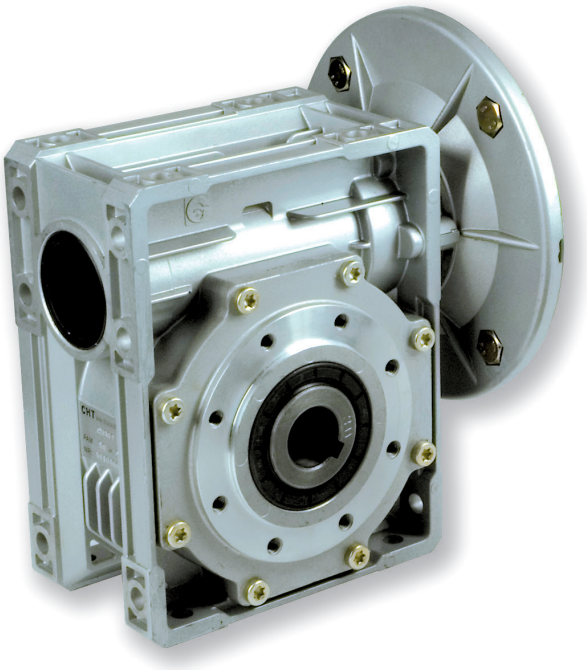

CH..

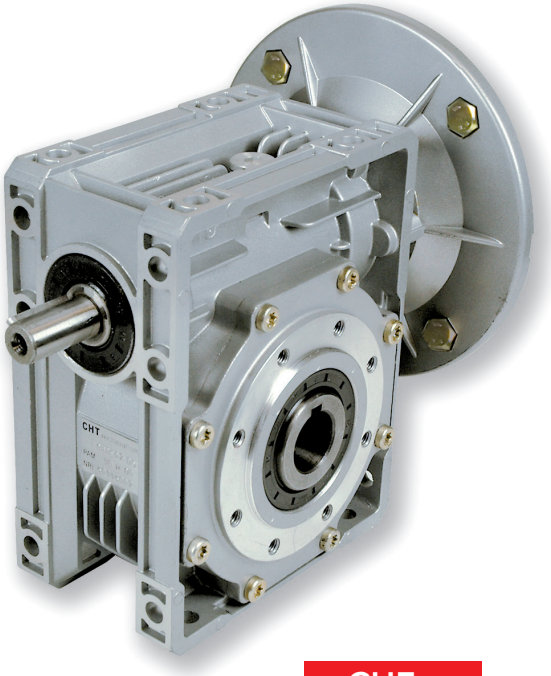

CHE..

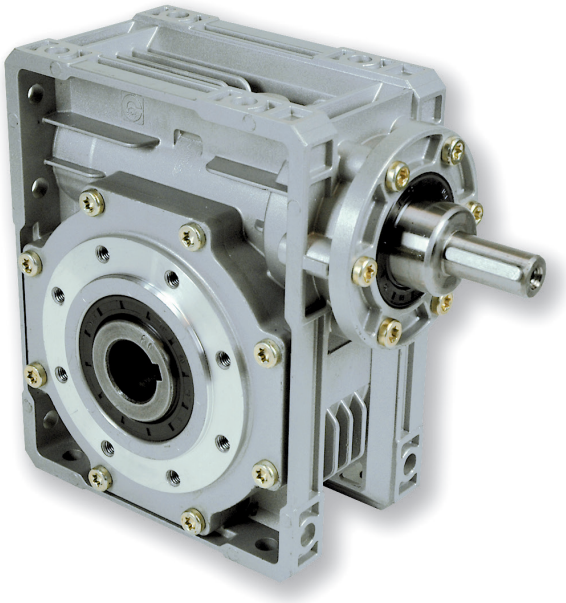

CHR..

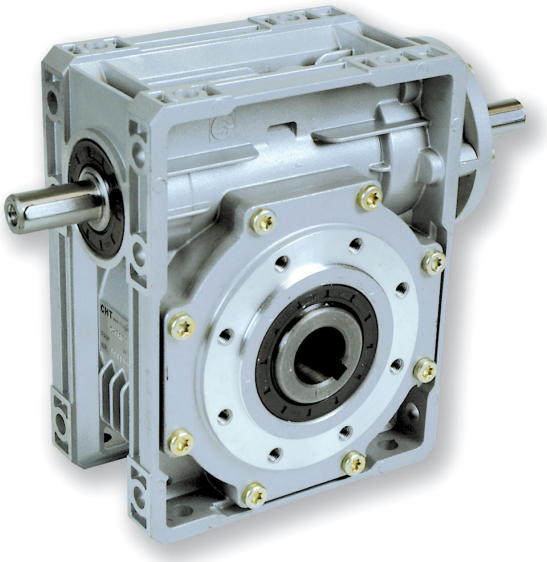

CHRE..

CH 06/07/08 **Означение**

ТИП (1)	РАЗМЕР	ВЕРСИЯ	ПОЗИЦИЯ НА ФЛАНЕЦА (2)	i	М.М.Ф.	ПОЗИЦИЯ НА МОНТАЖ
CH **CHR** **CHE** **CHRE**	06 07 08	FC F (3)	1 2	Предварително число виж страница **70-71-72**	100B5 100B14 90B5 90B14 80B5 80B14 71B5 71B14	УНИВЕРСАЛ

ПРИМЕР ЗА ПОРЪЧКА

CH	06	FC	1	19	90 B5

Ако се изисква и електродвигател, моля, посочете:
Размер es. 90 L4
Мощност es. Kw 1.5
Брой полюси напр. 4
Напрежение напр. V230/400
Честота напр. 50 Hz
Фланецес. B5

1) виж стр. 67
2) виж стр. 69
3) липсата на указания означава, че редукторът не е оборудван с изходящ фланец

2D и 3D чертежи са налични на уебсайта **www.chiaravalli.com**
Количество, наличност и цени чрез Chiaravalli B2B

B3

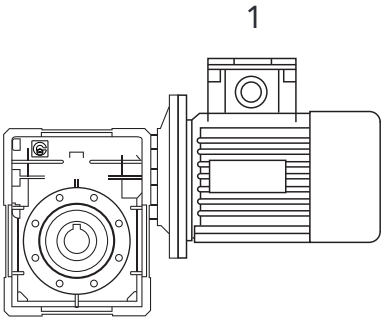

B6

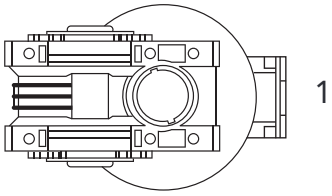

V5

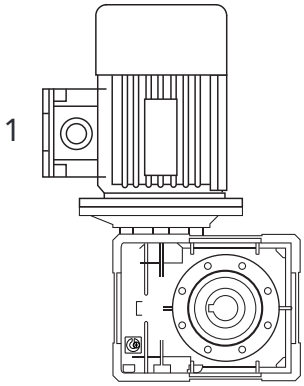

B7

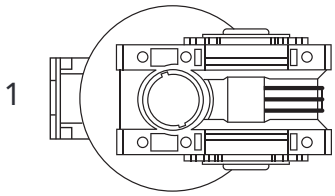

B8

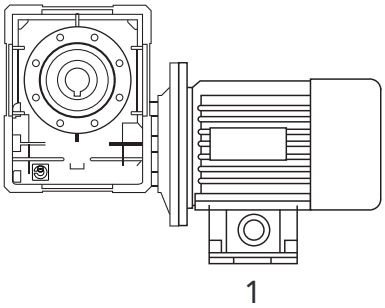

V6

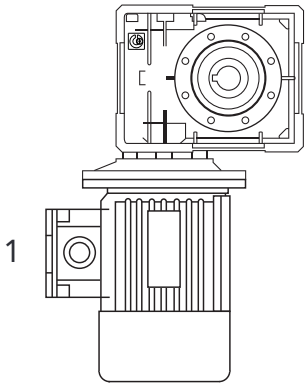

F1

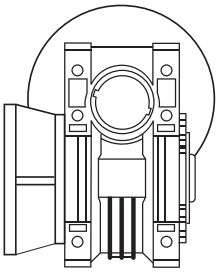

F2

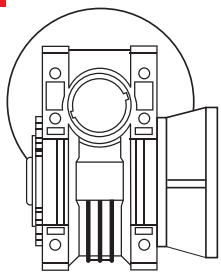

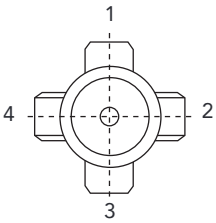

B3

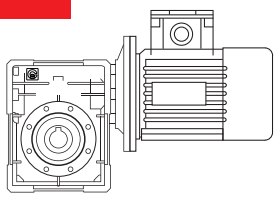

ПОЗИЦИЯ НА КЛЕМНОТО ТАБЛО

Забележка: Позицията на клемното табло винаги се отнася до позиция B3.

CH 06 – ХАРАКТЕРИСТИКИ С 4-ПОЛЮСНИ ЕЛЕКТРОДВИГАТЕЛИ 1400 об./мин. вход

ТИП	i = предавателно число	n2 об/мин	kW = P1	Nm = T2	f.s.	Възможни типове свързване на електродвигателя	
CH 06	7	200	1.85	75	1.5	90/80	B5/B14
	10	140	1.85	105	1.3	90/80	B5/B14
	12	117	1.85	129	1.1	90/80	B5/B14
	15	93	1.85	146	1.0	90/80	B5/B14
	19	74	1.50	150	1.0	90/80	B5/B14
	24	58	1.10	138	1.1	90/80	B5/B14
	30	47	1.10	155	1.0	90/80	B5/B14
	38	37	0.75	133	1.1	90/80	B5/B14
	45	31	0.75	152	0.9	80/71	B5/B14
	64	22	0.37	101	1.2	80/71	B5/B14
	80	17	0.37	112	1.0	71	B5/B14
	100	14	0.37	110	1.0	71	B5/B14

Тегло кг 5,2

РАЗМЕРИ

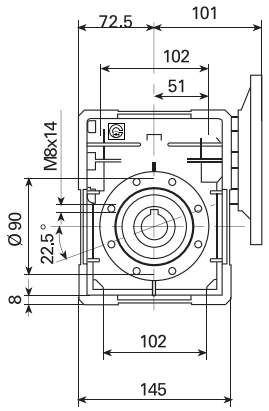

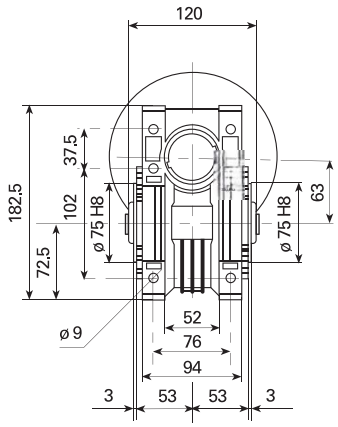

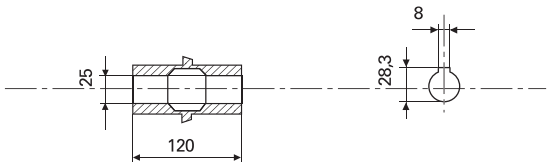

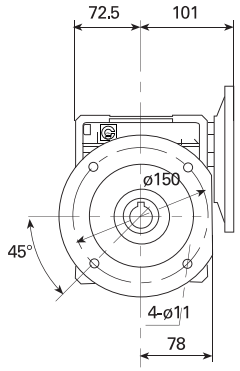

CH06FC 1

CH06FC 2

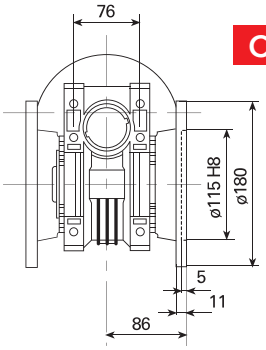

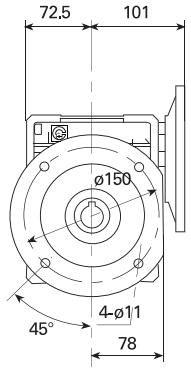

CH06F1

CH06F2

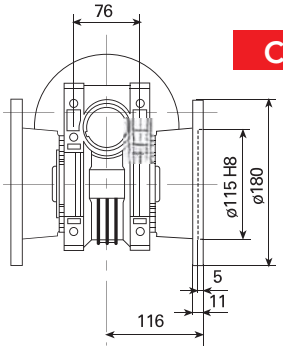

CH 07 – Производителност с 4-полюсни електродвигатели 1400 об./мин. вход

ТИП	i = предавателно число	n2 об/мин	kW = P1	Nm = T2	fs.	Възможни типове свързване на електродвигателя	
CH 07	7	200	4	170	1.1	100/90	B5/B14
	10	140	3	175	1.3	100/90	B5/B14
	15	93	3	250	1.0	100/90	B5/B14
	20	70	2.20	240	1.0	100/90	B5/B14
	25	56	1.85	250	1.0	90/80	B5/B14
	30	47	1.50	230	1.2	90/80	B5/B14
	40	35	1.1	215	1.2	90/80	B5/B14
	50	28	1.1	220	0.9	90/80	B5/B14
	60	23	0.75	200	1.0	90/80	B5/B14
	80	17	0.55	180	1.0	80/71	B5/B14 *
	100	14	0.37	140	1.1	80/71	B5/B14 *
						*71 само B5	

Тегло кг 9,2

РАЗМЕРИ

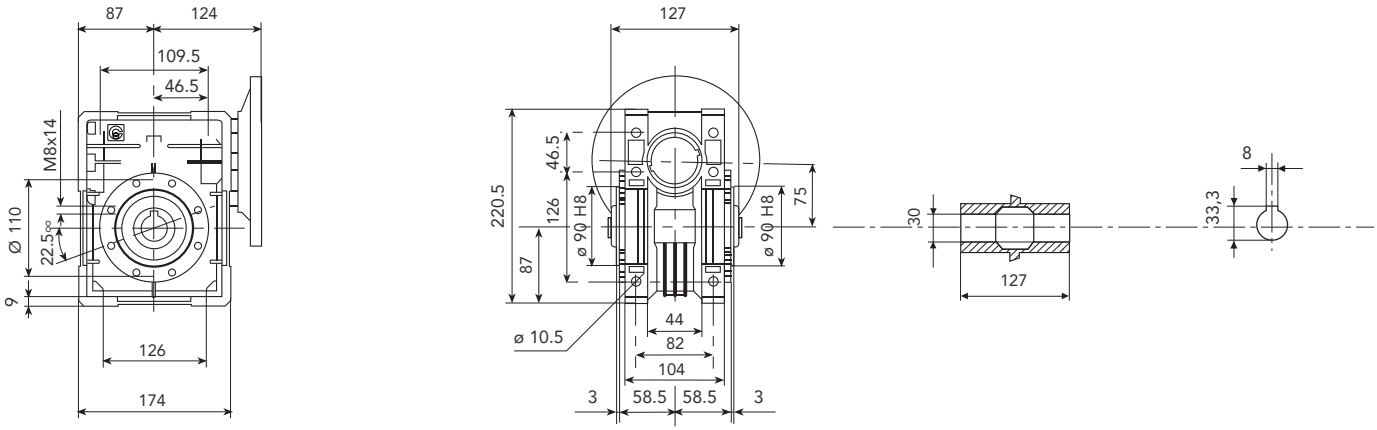

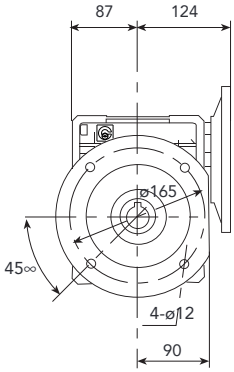

CH07FC 1

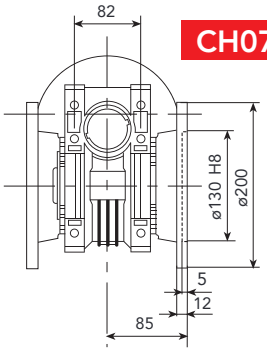

CH07FC 2

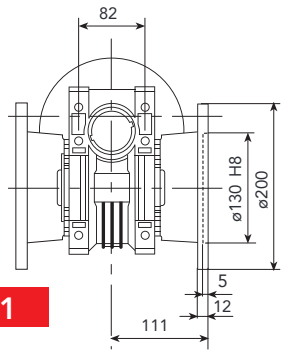

CH07F1

CH07F2

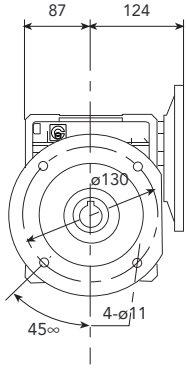

CH07FE1

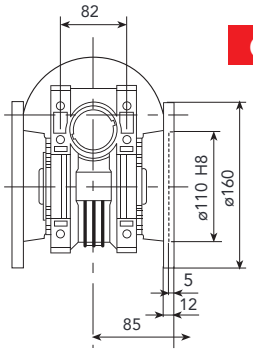

CH07FE2

CH 08 – Характеристики с 4-полюсни електродвигатели 1400 об./мин. вход

ТИП	i = предавателно число	n2 об/мин	kW = P1	Nm = T2.	Возможни типове свързване на електродвигателя	
CH 08	7	200	4	170	1.5	112/100/90	B5/B14
	10	140	4	240	1.2	112/100/90	B5/B14
	15	93	4	350	0.9	112/100/90	B5/B14
	20	70	3.00	340	0.9	100/90	B5/B14
	23	61	2.20	280	1.1	100/90	B5/B14
	30	47	2.20	340	1.1	100/90	B5/B14
	40	35	1.85	340	0.9	90/80	B5/B14
	46	30	1.5	340	1.0	90/80	B5/B14
	56	25	1.1	290	1.0	90/80	B5/B14
	64	22	1.1	290	0.9	90/80	B5/B14
	80	17	0.75	260	1.0	90/80	B5/B14
	100	14	0.55	220	1.0	80	B5/B14

тегло кг 12,2

РАЗМЕРИ

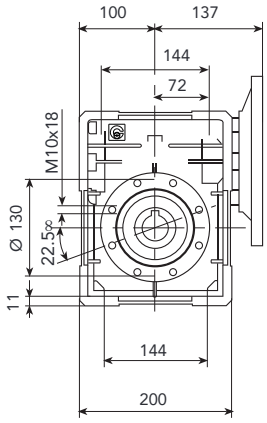

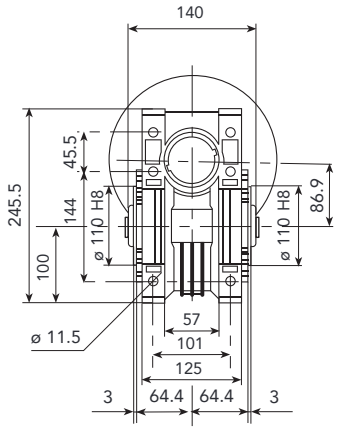

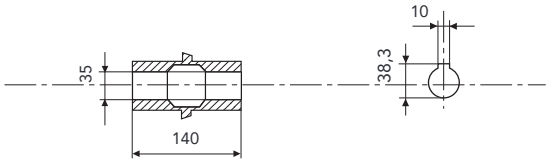

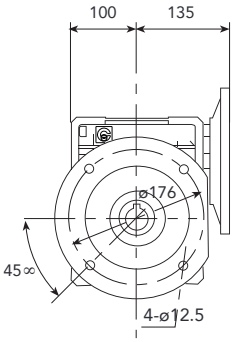

CH08FC 1

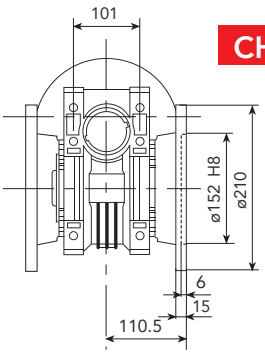

CH08FC 2

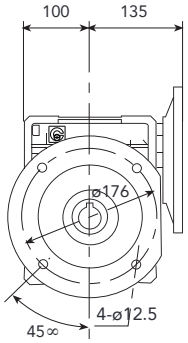

CH08F1

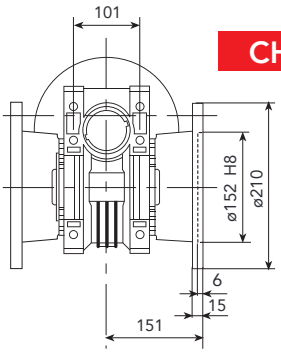

CH08F2